8HP45X

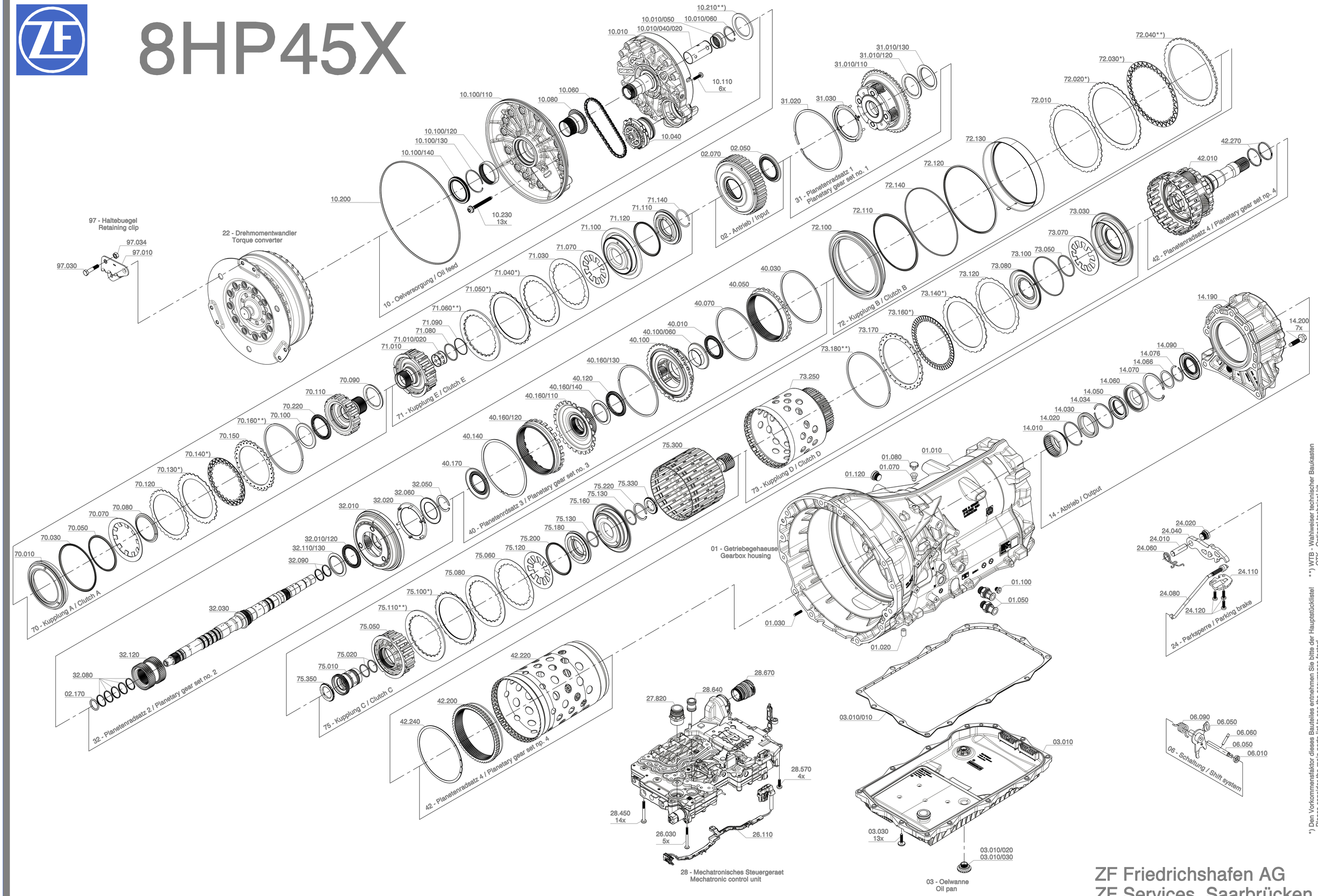

*) Den Vorkommensfaktor dieses Bauteiles entnehmen Sie bitte der Hauptstücklistel
Please consider the main parts list to see the occurrence factor!

**) WTB - Wahlweiser technischer Baukasten
OTK - Optional technical kit

ZF Friedrichshafen AG
ZF Services, Saarbrücken

© 2011, ZF Friedrichshafen AG, MAPS14 - 2011-09-07 - Art.no. 1090 764 002